Serie 9 de Xerox®

Capacidad corporativa.
Sencillez cotidiana.
Diseñada para la sostenibilidad.



xerox™

Los equipos multifunción de la nueva serie CX96 de Xerox® ofrecen versatilidad, diseño enfocado a la sostenibilidad y una sorprendente simplicidad que inspiran confianza gracias a su tecnología sofisticada. Impulse su productividad con impresiones intensas de hasta 55 páginas por minuto*.



Navegue intuitivamente por la pantalla táctil a color de 10 pulgadas (25 cm) y ahorre tiempo con el escaneado a doble cara de una sola pasada. Cree sin esfuerzo todo lo que necesita su empresa y personalice su equipo multifunción con opciones intercambiables adaptadas a sus necesidades.

VERSÁTILES:

Cree todo lo que necesita su empresa y todo lo que pueda imaginar, desde documentos normales de oficina hasta folletos, cuadernillos y pósteres de marketing, en cualquier tamaño de papel, con opción de imprimir grandes volúmenes y con excelentes funciones de manipulación y acabado del papel.

Imprima gráficos, visualizaciones y documentos vistosos y coloridos con funciones de color profesionales (como la calibración PANTONE®) y múltiples tamaños de papel para comunicar sus ideas de la forma más efectiva.

Incorpore fácilmente su equipo multifunción en su espacio de trabajo con un diseño versátil y configurable que ahorra espacio sin sacrificar el rendimiento.

Impulse su productividad con nuestra amplia gama de software y soluciones de vanguardia con múltiples funciones, como el escaneado de archivos en papel directamente en su almacenamiento en la nube o la traducción automática de documentos a más de 100 idiomas.

Avance la transformación digital de su organización con la integración directa en sus procesos críticos y sistemas empresariales principales de nuestros dispositivos compatibles con el IoT.



SENCILLOS:

Haga rápidamente todo lo que necesite con un panel de operador intuitivo y un sistema de navegación fácil de usar.

Mantenga fácilmente sus dispositivos con el recambio de tóner con una mano, las zonas de mantenimiento de rápido acceso y las alertas de comprensión sencilla.

Disfrute de la tranquilidad de saber que le protege la gama de productos de seguridad más completa del sector, desde el primer momento.

Mantenga su empresa en funcionamiento con una fiabilidad excepcional, la mayor durabilidad del sector y tóner y consumibles de larga duración.

Tenga la seguridad de que todos los aspectos de su dispositivo se han diseñado para funcionar juntos sin problemas, gracias a la propiedad de tecnología central de Xerox.

DISEÑADOS PARA LA SOSTENIBILIDAD:

Alcance sus objetivos de sostenibilidad con un diseño energéticamente eficiente, contenidos de plástico reciclado, embalaje rediseñado, reciclaje de cartuchos y reciclado al final de la vida útil.

Reduzca la dependencia de nuevos materiales plásticos con un uso superior al50 %* de materiales plásticos reciclados posconsumo (PCR).

Reduzca su huella ambiental con un embalaje que emplea un 43 % menos de plástico y mejora más de un 10 % la eficiencia de los envíos.

Fomente el reciclaje de cartuchos con nuestro galardonado programa de reciclaje de cartuchos.

Alcance sus objetivos ambientales y de eficiencia energética con dispositivos que cumplen los requisitos aplicables ENERGY STAR®, EPEAT® y Blue Angel.

*Hasta el 73 % en el modelo de impresora CS963

CRIPTOGRAFÍA POSTCUÁNTICA

Los dispositivos de la serie 9 de Xerox® se han diseñado pensando en la seguridad avanzada, al combinar la criptografía clásica con los nuevos algoritmos de criptografía postcuántica (PQC) estandarizados por el NIST***. Este enfoque ayuda a proteger los datos y comunicaciones confidenciales con protocolos seguros como HTTPS, LDAPS y SMTPS. Al integrar la criptografía cuántica en el presente, las impresoras de la serie 9 de Xerox fortalecen su postura de seguridad y se preparan para las posibles amenazas de las futuras tecnologías informáticas cuánticas.

SU PARQUE XEROX, TOTALMENTE CONECTADO A LAS HERRAMIENTAS EN LAS QUE CONFÍA.

Los MFP y las impresoras de la serie 9 de Xerox® funcionan a la perfección con nuestras soluciones líderes, como Xerox Cloud Fleet Management (CFM), Xerox Workplace Cloud Print Management, Xerox Workplace Suite, Xerox Device Manager (XDM) y Xerox Device Agent (XDA). Es decir, que tendrá visibilidad de todo el entorno de impresión, una aplicación de políticas coherente y el control operativo que su equipo informático necesita.

* Las velocidades de impresión se han medido según la norma ISO/IEC 24734 (ESAT). Para obtener más información, consulte: www.lexmark.com/ISOspeeds.
** El icono de fax aparece en el panel del operador cuando el servidor de fax está activado, se configura Fax over IP, se configura EtherFAX o se instala un módem analógico opcional.
*** Requiere la versión 26.1 o posterior del firmware. Disponible bajo solicitud. Póngase en contacto con el Soporte Técnico.

Equipos multifunción a color
CX961/962/963
de la serie 9 de Xerox®





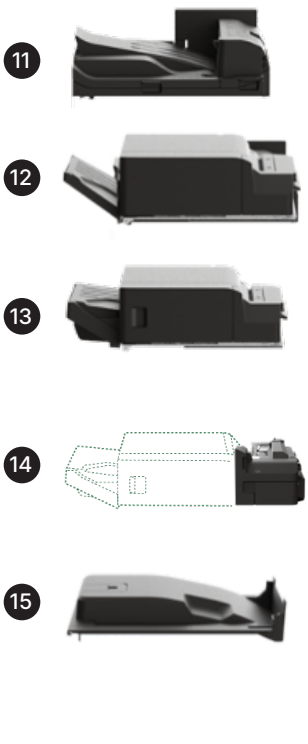



1. **Producto multifunción con pantalla táctil de 25,6 cm (10,1 pulg.)**
   858 × 592 × 660 mm
   33,8 x 23,3 x 26,0 pulg.

2. **Escáner a doble cara (DADF) para 300 hojas de 240 imágenes por minuto.**

3. **Bandeja de salida para 500 hojas**
   Dimensiones incluidas como parte del modelo básico

4. **Alimentador multifunción para 150 hojas**
   Dimensiones incluidas como parte del modelo básico

5. **Bandeja para 550 hojas**
   Dimensiones incluidas como parte del modelo básico

6. **Bandeja para 550 hojas o bandeja de papel especial para 550 hojas**
   163 x 587 x 649 mm
   6,4 x 23,1 x 25,6 pulg.

7. **Bandeja para 2 x 550 hojas**
   314 x 587 x 649 mm
   12,4 x 23,1 x 25,6 pulg.

8. **Bandeja doble para 2000 hojas - Carta**
   314 x 587 x 649 mm
   12,4 x 23,1 x 25,6 pulg.

9. **Armario**
   247 x 587 x 660 mm
   9,7 x 23,1 x 26,0 pulg.

10. **Bandeja de alta capacidad para 1500 hojas**
    290 x 342 x 545 mm
    11,4 x 13,5 x 21,4 pulg.

11. **Unidad de transporte de papel**
    143 x 412 x 466 mm
    5,6 x 16,2 x 18,3 pulg.

12. **Unidad de transporte de papel con plegado**
    184 x 612 x 555 mm
    7,2 x 24,1 x 21,9 pulg.

13. **Acabadora con grapadora interna para 500 hojas**
    150 x 546 x 523 mm
    5,9 x 21,5 x 20,6 pulg.

14. **Kit de perforadora para acabadora con grapadora interna para 500 hojas**
    150 x 170 x 550 mm
    5,9 x 6,7 x 21,6 pulg.

15. **Apilador offset**
    107 x 420 x 489 mm
    4,2 x 16,5 x 19,3 pulg.

16. **Acabadora con perforadora de 2/3 orificios y grapadora para 1250 hojas**
    995 x 575 x 610 mm
    39,2 x 22,6 x 24,0 pulg.

17. **Acabadora con grapadora para 1250 hojas**
    995 x 575 x 610 mm
    39,2 x 22,6 x 24,0 pulg.

18. **Acabadora con perforadora de 2/3 orificios, grapadora y realización de folletos para 2250 hojas**
    995 x 650 x 613 mm
    39,2 x 25,6 x 24,1 pulg.

● Estándar ● Opcional

Puede instalar una bandeja para 550 hojas o una bandeja de papel especial.
Puede instalar una bandeja doble para 2x550 hojas, una bandeja doble para 2000 hojas o un armario, pero también debe instalar una bandeja para 550 hojas o una bandeja de papel especial encima.
Puede instalar una bandeja de alta capacidad para 1500 hojas, pero debe instalar una bandeja para 2x550 hojas o una bandeja doble para 2000 hojas a su lado.
Puede instalar una acabadora con grapadora para 500 hojas, un apilador offset o una unidad de transporte de papel con plegado.
Puede instalar un kit de perforadora para la acabadora con grapadora de 500 hojas, pero debe instalarlo con una acabadora con grapadora para 500 hojas de 2025. Los equipos multifunción fabricados antes de mayo de 2025 necesitan una cubierta superior trasera para completar la instalación. El kit de perforadora requiere un firmware de versión 25 o superior.
Puede instalar una acabadora con perforadora y grapadora para 1250 hojas, una acabadora con grapadora para 1250 hojas o una acabadora con grapadora y realización de folletos para 2250 hojas, pero también debe instalar una unidad de transporte de papel o una unidad de transporte de papel con plegado, una bandeja para 550 hojas y una bandeja para 2x550 hojas, una bandeja doble para 2000 hojas o un armario. La acabadora con grapadora para 1250 hojas requiere un firmware de versión 25 o superior.

ESPECIFICACIONES DEL DISPOSITIVO	CX961	CX962	CX963
IMPRESIÓN			
Pantalla	Pantalla táctil en color e-Task de 25,6 cm (10,1 pulg.)		
Velocidad de impresión[1]	Hasta: Negro: 35 ppm / Color: 35 ppm	Hasta: Negro: 45 ppm / Color: 45 ppm	Hasta: Negro: 55 ppm (carta) / Color: 55 ppm (carta)
Tiempo de salida de la primera página	En solo: Color: 7,1 segundos / Negro: 6 segundos		
Resolución de impresión	1200 x 1200 ppp, calidad de color 4800		
Memoria	Estándar: 4 GB / Máxima: 4 GB		
Unidad de almacenamiento	Unidad de almacenamiento inteligente de 128 GB incluida; disco duro magnético de 500 GB (opcional)		
Volumen de impresión mensual recomendado[2]	7000 - 50000 páginas	7000 - 50000 páginas	7000 - 50000 páginas
Ciclo de trabajo mensual máximo[3]	Hasta: 150 000 páginas al mes	Hasta: 200 000 páginas al mes	Hasta: 270 000 páginas al mes
COPIA			
Velocidad de copia[1]	Hasta: Negro: 35 cpm (carta) / Color: 35 cpm (carta)	Hasta: Negro: 45 cpm (carta) / Color: 45 cpm (carta)	Hasta: Negro: 55 cpm (carta) / Color: 55 cpm (carta)
Tiempo para la primera copia:	Tan rápido como: Color: 7,2 segundos / Negro: 6,2 segundos		
ESCANEADO			
Tipo de escáner / Escaneado ADF	Escáner plano con alimentador automático de documentos / DADF (doble cara de una sola pasada) / Detección de alimentación múltiple / OCR		
Velocidad de escaneado a doble cara A4/Carta	Hasta: Negro: 240/240 imágenes por minuto / Color: 240/240 imágenes por minuto		
Velocidad de escaneado a 1 cara A4/Carta	Hasta: Negro: 120/120 imágenes por minuto / Color: 120/120 imágenes por minuto		
Capacidad de entrada de papel del alimentador automático de documentos	Hasta: 300 páginas bond de 75 g/m² o 20 lb		
Gramajes de papel del ADF	50 g/m² a 150 g/m² / 14 lb bond a 40 lb bond		
CONSUMIBLES[4]			
Rendimiento de los cartuchos láser	Hasta: 46900[5] páginas con cartuchos de color (CMY) / Hasta: 47700[5] páginas con cartucho negro		
Rendimiento estimado de la unidad de imagen[5]	Hasta: 225 000 páginas (negro) y 250 000 páginas (color)		
Cartucho(s) enviados con el producto[6]	Cartuchos de tóner de 15.000 páginas en negro y 12.000 páginas en color (CMYK)		
GESTIÓN DEL PAPEL			
Manipulación del papel incluida	Bandeja de salida para 500 hojas, bandeja para 550 hojas, alimentador multiusos para 150 hojas		
Manipulación del papel opcional	Acabadora con perforadora y grapadora para 2250 hojas, acabadora con grapadora offset para 500 hojas, unidad de transporte del papel con plegado, acabadora con perforadora para 1250 hojas, apilador offset, bandeja de gran capacidad para 1500 hojas, unidad de transporte del papel, bandeja doble para 2000 hojas, armario, bandeja para 2550 hojas, bandeja para 550 hojas		
Capacidad de entrada de papel / Gramajes	Hasta: Estándar: 700 páginas bond de 75 g/m² o 20 lb / Máxima: 4750 páginas bond de 75 g/m² o 20 lb / 60 g/m² a 300 g/m² bond / 16 lb a 80 lb bond		
Capacidad de salida de papel / Gramajes	Hasta: Estándar: 500 páginas bond de 75 g/m² o 20 lb / Máxima: 2650 páginas bond de 75 g/m² o 20 lb / 60 g/m² a 300 g/m² bond / 16 lb a 80 lb bond		
Tipos de papel compatibles	Etiquetas de vinilo, etiquetas, cartulina, papel común, sobres, papel brillante, Consulte la guía sobre papel y materiales especiales		
Tamaños de papel compatibles	A6, oficio, 12 x 18 pulg., sobre 7 3/4, JIS-B4, sobre 9, JIS-B5, A3, tabloide, A4, extra oficio, SRA3, A5, tarjeta Hagaki, carta, sobre B5, sobre C4, media carta, sobre C5, ejecutivo, sobre DL, folio, sobre 10		
INFORMACIÓN GENERAL			
Puertos de serie	WiFi, Gigabit Ethernet (10/100/1000), puerto frontal con certificación USB 2.0 de alta velocidad (tipo A), 802.11a/b/g/n/ac + Apple iBeacon, con certificación USB 2.0 de alta velocidad (tipo B)		
Puertos de red opcionales / Puertos locales opcionales	Servidor de impresión de fibra Ethernet MarkNet N8230 / Puerto paralelo bidireccional 1284-B interno, puerto serie RS-232C interno		
Nivel de ruido en impresión/ copia/escaneado	Funcionamiento: 46 dBA (impresión) / 52 dBA (copia) / 50 dBA (escaneado)	Funcionamiento: 51 dBA (impresión) / 52 dBA (copia) / 50 dBA (escaneado)	Funcionamiento: 51 dBA (impresión) / 52 dBA (copia) / 50 dBA (escaneado)
Entorno operativo especificado	Altitud: 0 - 2896 metros (9500 pies) / Humedad: Humedad relativa del 15 % al 80 % / Temperatura: De 10 ºC a 32,2 °C (de 50 ºF a 90 °F)		
Tamaño / peso	Altura x anchura x profundidad: 31,9 x 23,3 x 26,0 pulg. / 180,2 lb.		
ENERGY STAR Consumo eléctrico típico (TEC)	0,58 kilovatios hora por semana	0,69 kilovatios hora por semana	0,82 kilovatios hora por semana

Toda la información está sujeta a cambios sin previo aviso. Xerox no se hace responsable de ningún error u omisión.

1 Las velocidades de impresión y copia se han medido de acuerdo con las normas ISO/IEC 24734 e ISO/IEC 24735, respectivamente (ESAT). Para obtener más información, consulte: www.lexmark.com/ISOspeeds.

2 El "Volumen mensual recomendado de páginas" es un rango de páginas que ayuda a los clientes a evaluar la oferta de productos de Xerox en función del promedio de páginas que los clientes planean imprimir cada mes en el dispositivo. Xerox recomienda que el número de páginas al mes se mantenga dentro del rango indicado para un rendimiento óptimo del dispositivo, en función de factores como los intervalos de sustitución de consumibles, los intervalos de carga de papel, la velocidad y el uso habitual del cliente.

3 El ciclo de trabajo mensual máximo se define como el número máximo de páginas que un dispositivo podría producir en un mes con un funcionamiento de turnos múltiples.

4 El producto funciona únicamente con cartuchos de repuesto diseñados para su uso en una zona geográfica específica.

5 Asumiendo un promedio de 5 páginas de tamaño Carta/A4 por trabajo de impresión y ~ 5 % de cobertura para las series de impresora CS/CX96x, CX83x, CX95x y MX95x, o asumiendo en un promedio de 3 páginas de tamaño Carta/A4 por trabajo de impresión y ~ 5 % de cobertura para el resto de impresoras

6 El rendimiento promedio declarado del cartucho de tóner negro continuo o del cartucho de tóner compuesto continuo CMY se declara hasta esta cantidad de páginas estándar, de acuerdo con la norma ISO/IEC 19798.

Certificaciones bajo la marca Lexmark. Registrado en EPEAT en Estados Unidos y Canadá.

Este es un dispositivo de clase A conforme a los estándares internacionales de emisiones electromagnéticos (como las normas de la FCC, EN 55022/EN 55032, etc.). Los productos de la clase A están destinados para su uso en entornos no residenciales / no domésticos. El uso de un producto de clase A en entornos residenciales/domésticos podría producir interferencias en las comunicaciones por radio y requerir medidas correctivas.

Este producto incluye software desarrollado por el proyecto OpenSSL para su uso en el kit de herramientas Open SSL (http://www.openssl.org/).

www.xerox.es/es-es/oficina/lexmark-serie-9-impresoras-y-multifuncion-a3

© 2026 Xerox Corporation. Todos los derechos reservados. Xerox® y el logotipo de Xerox son marcas comerciales de XRX Brandco LLC en los Estados Unidos y/o en otros países. Lexmark® es una marca comercial de Lexmark International, Inc. en los Estados Unidos y/o en otros países. 08/26 REF-1485201 BR42970 C96BR-05SA